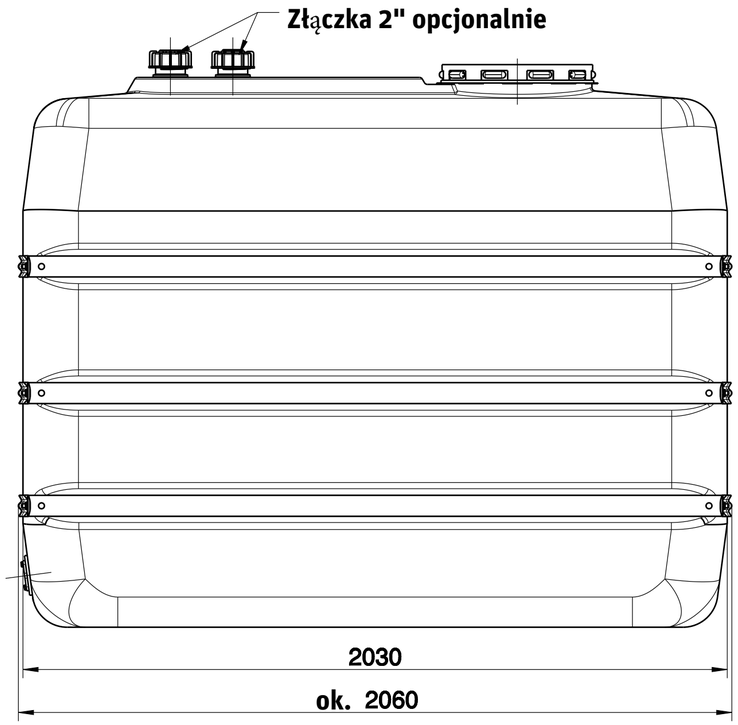

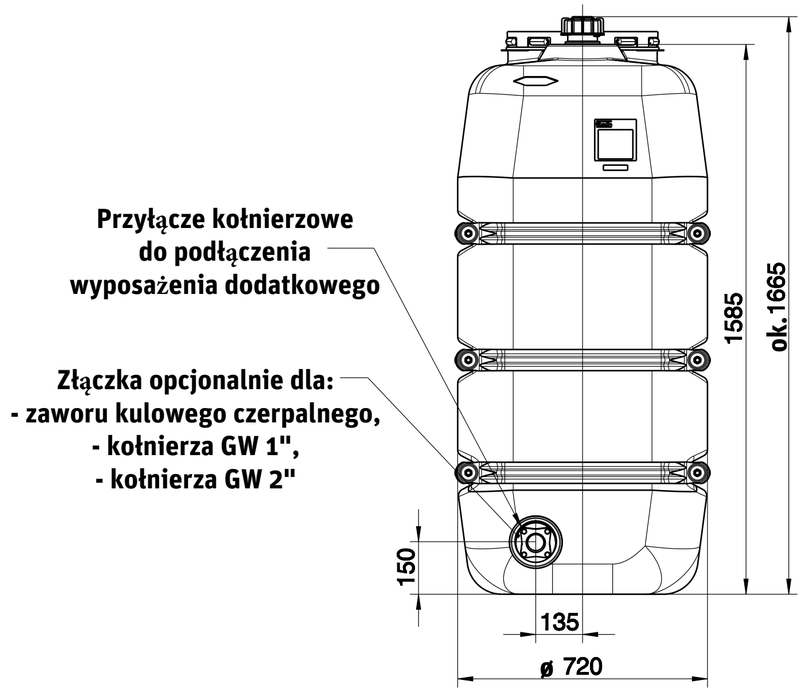

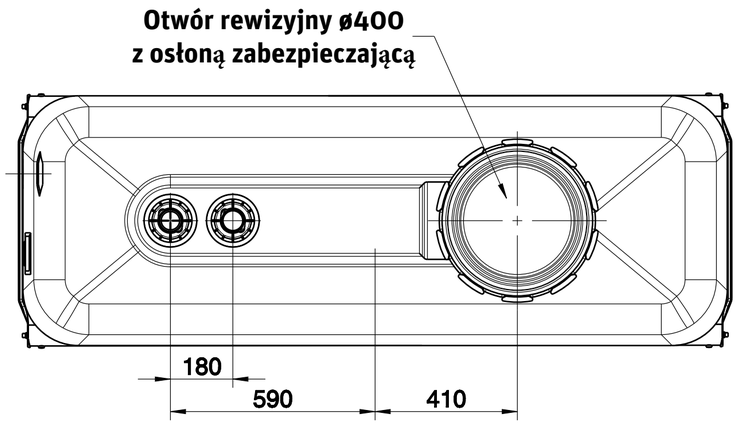

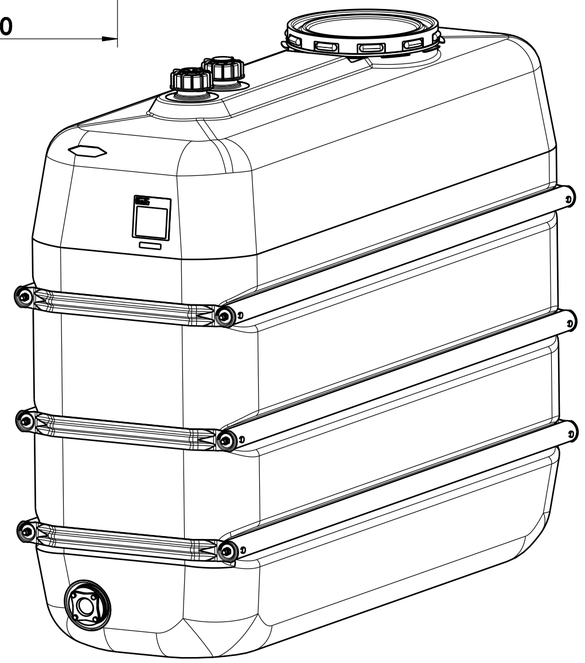

Roth Umwelttechnik ZNL der Roth Werke GmbH	**Regenwasser-Hausspeicher 2000L (Erweiterungsspeicher)**	Zeichnungs-Nr.: 1010064	Material-Nr.: 1115000300
		Versions-Nr.: 00	Name: C.Burk Datum: 20.04.18